cersanit

AQUA

MOCNA STRONA ŁAZIENKI

THE STRONG POINT OF THE BATHROOM

STELAŻE PODTYNKOWE CERSANIT

PRZETESTOWANE PRZEZ EKSPERTÓW

murator

AQUA

CERSANIT CONCEALED WC FRAMES

TESTED BY MURATOR EXPERTS

ZOBACZ TEST STELAŻY AQUA

WATCH THE AQUA WC FRAMES TEST

4 **STELAŻE PODTYNKOWE** DO MISEK ZAWIESZANYCH
WC CONCEALED SYSTEMS

18 **STELAŻE PODTYNKOWE** FUNKCJONALNE ROZWIĄZANIA
WC CONCEALED SYSTEMS FUNCTIONAL SOLUTIONS

30 **DANE TECHNICZNE** STELAŻY PODTYNKOWYCH
TECHNICAL DATA

34 **PRZYCISKI SPŁUKUJĄCE** MECHANICZNE I PNEUMATYCZNE
MECHANIC AND PNEUMATIC FLUSH BUTTONS

42 **DANE TECHNICZNE** PRZYCISKI SPŁUKUJĄCE
TECHNICAL DATA FLUSH BUTTONS

44 **ZESTAWY** ZE STELAŻAMI
CONCEALED SYSTEMS SETS

62 STELAŻE **SPECJALNE**
SPECIAL CONCEALED FRAMES

66 **DANE TECHNICZNE** STELAŻE SPECJALNE
TECHNICAL DATA CONCEALED FRAMES

AQUA

MOCNA STRONA ŁAZIENKI

Seria stelaży podtynkowych AQUA gwarantuje wygodę, wytrzymałość i bezpieczeństwo użytkowania, a także zapewnia łatwość i szybkość montażu. Stelaże podtynkowe AQUA produkowane są w polskiej fabryce wyposażonej w innowacyjny park maszynowy. Nowoczesne linie produkcyjne dają możliwość wytwarzania wysokiej klasy produktów, spełniających międzynarodowe normy i konsumenckie wymagania.

Seria AQUA została zaprojektowana z myślą o najbardziej wymagających użytkownikach: inwestorach i instalatorach.

THE STRONG POINT OF THE BATHROOM

The AQUA series of concealed WC frames guarantees comfort, durability and safety of use, as well as ensures easy and quick installation. AQUA WC frames are manufactured in a Polish factory equipped with innovative machinery. Modern production lines make it possible to manufacture high-class products that meet international standards and consumer requirements.

The AQUA series has been designed for the most demanding users: investors and installers.

AQUA

STELAŻE PODTYNKOWE DO WC

Nowe stelaże podtynkowe AQUA łączą w sobie praktyczne rozwiązania z wytrzymałością techniczną. Dzięki innowacyjnym rozwiązaniom o wyjątkowych walorach funkcjonalnych można je łatwo i szybko zainstalować w dowolnej przestrzeni łazienkowej.

CONCEALED WC FRAMES

The new AQUA concealed system combines technologically advanced solutions with technical strength. Thanks to innovative solutions with outstanding functionalities they can be easily and quickly installed into any bathroom space.

STELAŻ PODTYNKOWY AQUA 50 MECH QF
AQUA 50 MECH QF CONCEALED WC FRAME

SPŁUKIWANIE MECHANICZNE
MECHANICAL FLUSHING

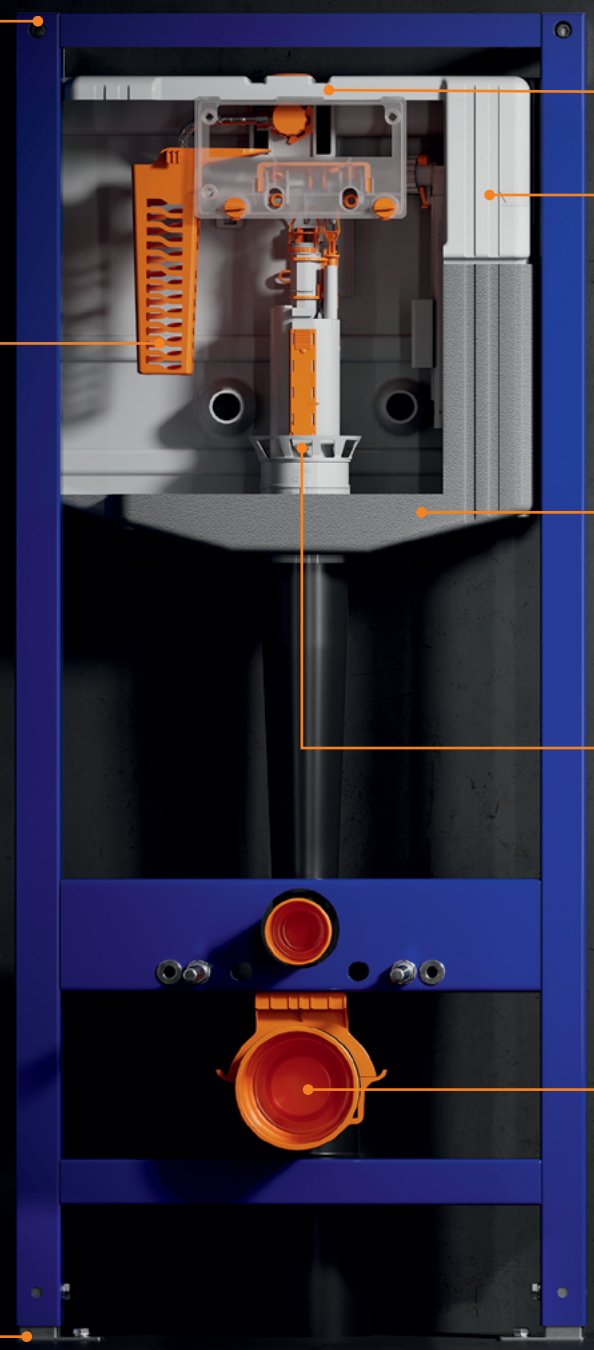

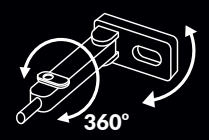

System mocowania do ściany QUICK FIX
QUICK FIX wall mounting brackets

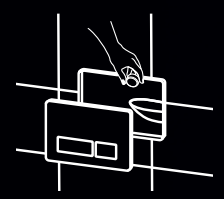

Higiena z FRESH SYSTEM
Hygiene with FRESH SYSTEM

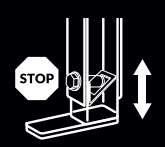

Hamulce w stopach
Brakes in the feet

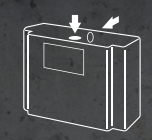

Podłączenie wody do zbiornika w 2 punktach
2 possibilities of water connection to the cistern

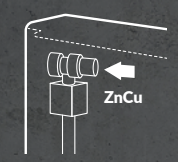

Cichy zawór napełniający z mosiężną końcówką
Silent valve with a brass tip

Jednoczęściowy zbiornik z gwarancją szczelności
One-piece cistern with guaranteed tightness

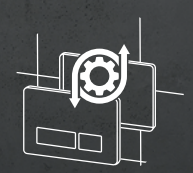

Redukcja siły wyrzutu wody
Reduction of water ejection force

4-stopniowa regulacja głębokości kolana odpływowego
4-ways depth adjustment of the outlet knee

25 LAT -YEAR
dostępności części zamiennych
availability of spare parts

10 LAT -YEAR
gwarancji na wszystkie elementy stelaża
warranty on all WC frame elements

STELAŻ PODTYNKOWY AQUA 50 PNEU QF
AQUA 50 PNEU QF CONCEALED WC FRAME

SPŁUKIWANIE PNEUMATYCZNE
PNEUMATIC FLUSHING

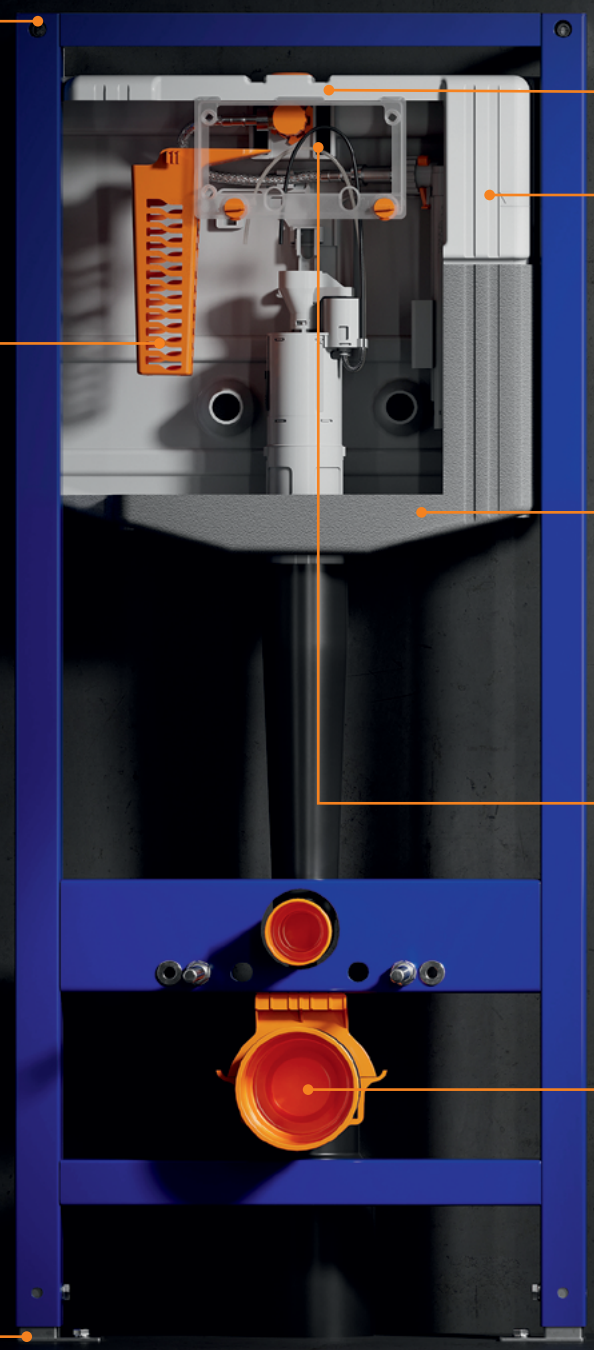

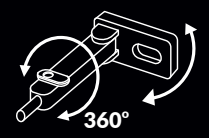

System mocowania do ściany QUICK FIX
QUICK FIX wall mounting brackets

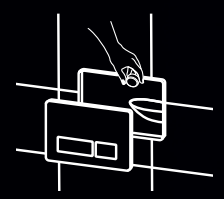

Higiena z FRESH SYSTEM
Hygiene with FRESH SYSTEM

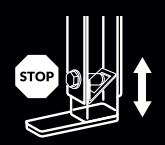

Hamulce w stopach
Brakes in the feet

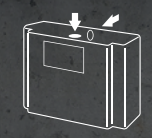

Podłączenie wody do zbiornika w 2 punktach
2 possibilities of water connection to the cistern

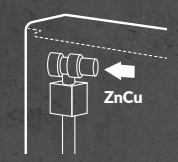

Cichy zawór napełniający z mosiężną końcówką
Silent valve with a brass tip

Jednoczęściowy zbiornik z gwarancją szczelności
One-piece cistern with guaranteed tightness

Pneumatyczne uruchamianie przycisku
Flush button actuation

4-stopniowa regulacja głębokości kolana odpływowego
4-ways depth adjustment of the outlet knee

25 LAT -YEAR
dostępności części zamiennych
availability of spare parts

10 LAT -YEAR
gwarancji na wszystkie elementy stelaża
warranty on all WC frame elements

STELAŻ PODTYNKOWY NISKI AQUA 40 PNEU QF LOW
AQUA 40 PNEU QF LOW CONCEALED WC FRAME

SPŁUKIWANIE PNEUMATYCZNE
PNEUMATIC FLUSHING

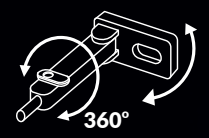

System mocowania do ściany QUICK FIX
QUICK FIX wall mounting brackets

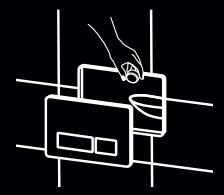

Higiena z FRESH SYSTEM
Hygiene with FRESH SYSTEM

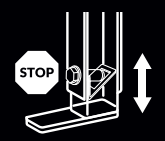

Hamulce w stopach
Brakes in the feet

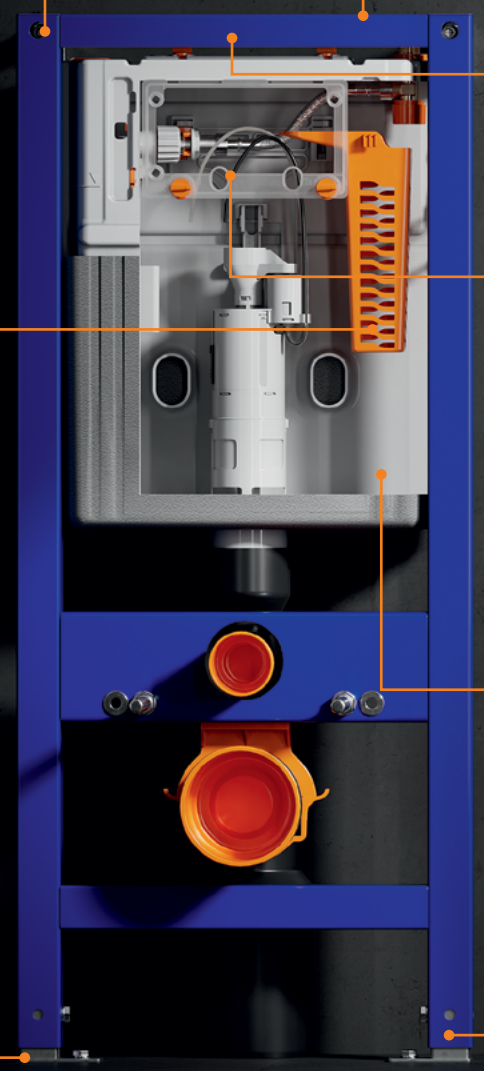

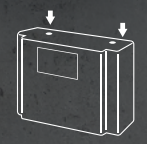

Podłączenie wody do zbiornika w 2 punktach
2 possibilities of water connection to the cistern

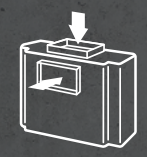

Montaż przycisku od przodu lub od góry
Front or top button montage

Pneumatyczne uruchamianie przycisku
Flush button actuation

Jednoczęściowy zbiornik z gwarancją szczelności
One-piece cistern with guaranteed tightness

Niski montaż
For low installation

25 LAT -YEAR

dostępności części zamiennych
availability of spare parts

10 LAT -YEAR

gwarancji na wszystkie elementy stelaża
warranty on all WC frame elements

STELAŻE PODTYNKOWE FUNKCJONALNE ROZWIĄZANIA

Rozwiązania wprowadzone w kolekcji AQUA ułatwiają i przyspieszają montaż stelaża podtynkowego. Najwyższa jakość wszystkich zastosowanych w nim elementów gwarantuje bezawaryjną pracę instalacji przez długie lata.

AQUA

WC CONCEALED SYSTEMS FUNCTIONAL SOLUTIONS

Solutions introduced in the AQUA concealed systems facilitate and accelerate the installation process. In addition all its elements are of the highest quality, ensuring optimum endurance for many years.

FUNKCJONALNOŚĆ - WYGODA - BEZPIECZEŃSTWO
FUNCTIONALITY - CONVENIENCE - SAFETY

25 LAT -YEAR

dostępności części zamiennych
availability of spare parts

Wybór stelaża AQUA zapewnia dostępność części zamiennych przez okres 25 lat. Dzięki temu wyeksploatowaną część produktu można szybko i sprawnie wymienić na nową, samemu lub przy wsparciu profesjonalisty.

Choosing the AQUA WC frame ensures the availability of spare parts for a period of 25 years. This means that a worn-out part of the product can be replaced quickly and efficiently, either by yourself or with the support of a professional.

10 LAT -YEAR

gwarancji na wszystkie elementy stelaża
warranty on all WC frame elements

Produkty AQUA charakteryzują się trwałością, najlepszą jakością i bezawaryjnym funkcjonowaniem. Wykonywane są w polskich fabrykach z wykorzystaniem najwyższej klasy komponentów. Dlatego wszystkie elementy stelaża posiadają 10 lat gwarancji.

The AQUA products are characterised by durability, top quality and trouble-free operation. They are manufactured in Polish factories using the highest class components. That is why all elements of the elements of the frame have a 10-year guarantee.

ID
123456

łatwy serwis i wymiana części eksploatacyjnych
easy service and replacement of consumable parts

Produkty AQUA zostały oznaczone Unikatowym Numerem Identyfikacyjnym Cersanit. Pozwala to na łatwe ich rozpoznanie oraz pomoc przy ewentualnym serwisie i części eksploatacyjnych.

The AQUA products have Unique Cersanit Identification Number. This allows easy identification of each product and helps with the servicing or replacement of any worn parts.

OSZCZĘDNE
SPŁUKIWANIE

Stelaże AQUA posiadają ekologiczny, dwudzielny zakres spłukiwania 2/4 L, 3/5 L lub 3/6 L. Ustawienie o najmniejszej wartości dostosowane jest do zestawu ze stelażem AQUA oraz miską zawieszaną wraz z wirową technologią spłukiwania CERSANIT VORTEX.

ECONOMICAL
FLUSHING

AQUA WC frames have an ecological, 2/4 L, 3/5 L or 3/6 L flush option. The smallest flush setting is suitable for the set: AQUA WC frame and wall hung bowl with CERSANIT VORTEX flushing technology.

VORTEX
SKUTECZNE WIROWE SPŁUKIWANIE
EFFECTIVE VORTEX FLUSHING

Dokładne spłukanie toalety **CERSANIT VORTEX** wymaga zaledwie 2 lub 4 litry wody. W skali roku to oszczędność wody nawet do 20 000 litrów, przy założeniu codziennego użytkowania z toalety przez 4-osobową rodzinę.

A thorough flush of a **CERSANIT VORTEX** toilet requires just 2 or 4 litres of water. This is an annual water saving of up to 20,000 litres, assuming daily use of the toilet by a family of four.

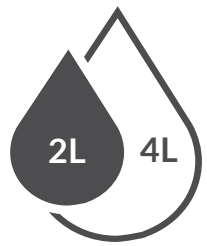

JEDNOCZĘŚCIOWY
ZBIORNIK

Stelaże AQUA wyposażone są w szczelne, jednoczęściowe zbiorniki produkowane w technologii rozdmuchu. Ten proces produkcyjny pozwala na uzyskanie jednoczęściowej struktury zbiornika, eliminując potrzebę łączenia różnych elementów. Gwarantuje to wysoki komfort użytkowania i bezawaryjne działanie systemu przez lata.

ONE-PIECE
CISTERN

The AQUA WC frames are equipped with leaktight, one-piece cistern manufactured in blow moulding technology. This manufacturing process allows for a one-piece tank structure, eliminating the need to combine different components. This guarantees a high level of comfort user comfort and trouble-free operation system for years.

ZALETY
BENEFITS

- **Gwarancja szczelności elementu podtynkowego, bez ryzyka wycieków.**
  Guaranteed tightness of the concealed system without any risk of leakage.
- **Zbiorniki wytworzone z wytrzymałego, odpornego na uszkodzenia i szczelnego tworzywa sztucznego.**
  Cisterns made of robust, damage-resistant and leak-proof plastic.
- **Minimalne ryzyko rozkuwania ściany i wykonania kosztownych napraw systemu podtynkowego.**
  Minimal risk of tearing out the wall and making costly repairs to the concealed system.

Stelaże są wyposażone w szczelne, jednoczęściowe zbiorniki produkowane w technologii rozdmuchu. Gwarantuje to wysoki komfort użytkowania i bezawaryjne działanie systemu przez lata.

Concealed WC frames are fitted with leaktight, one-piece cisterns manufactured using blow-moulding technology. This guarantees high user comfort and trouble-free operation of the system for years.

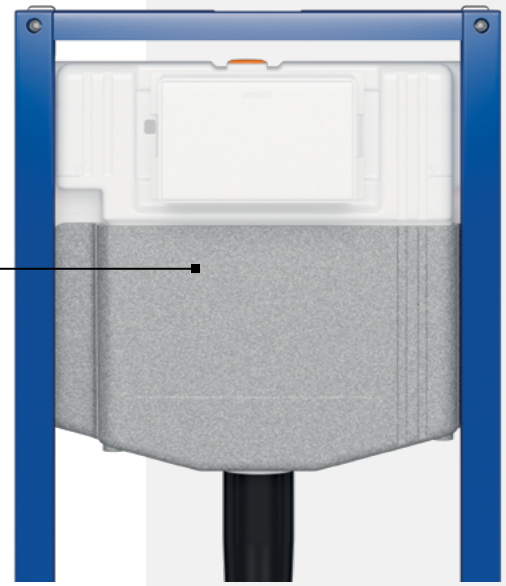

QUICK FIX UNIWERSALNE UCHWYTY MOCUJĄCE

Dzięki wyposażeniu stelaży AQUA w praktyczne elementy montażowe QUICK FIX, instalacja urządzeń przebiega niezwykle szybko i sprawnie.

QUICK FIX UNIVERSAL MOUNTING BRACKETS

Thanks to the QUICK FIX wall mounting brackets, the installation process is extremely fast and efficient.

Konstrukcja uchwytu umożliwia obrót w zakresie 360°.

The bracket construction allows 360° rotation.

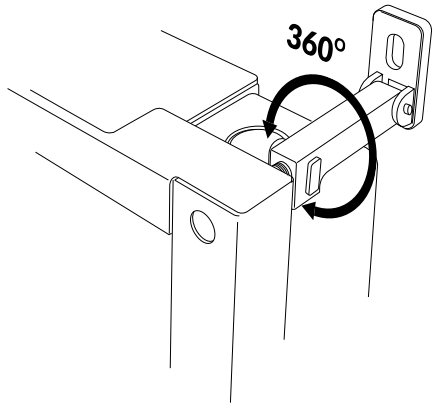

Końcowe ustawienie odległości od ściany umożliwia funkcja mikroregulacji za pomocą śrubokręta.

The micro-adjustment function facilitates precision distance settings with the use of a screw-driver.

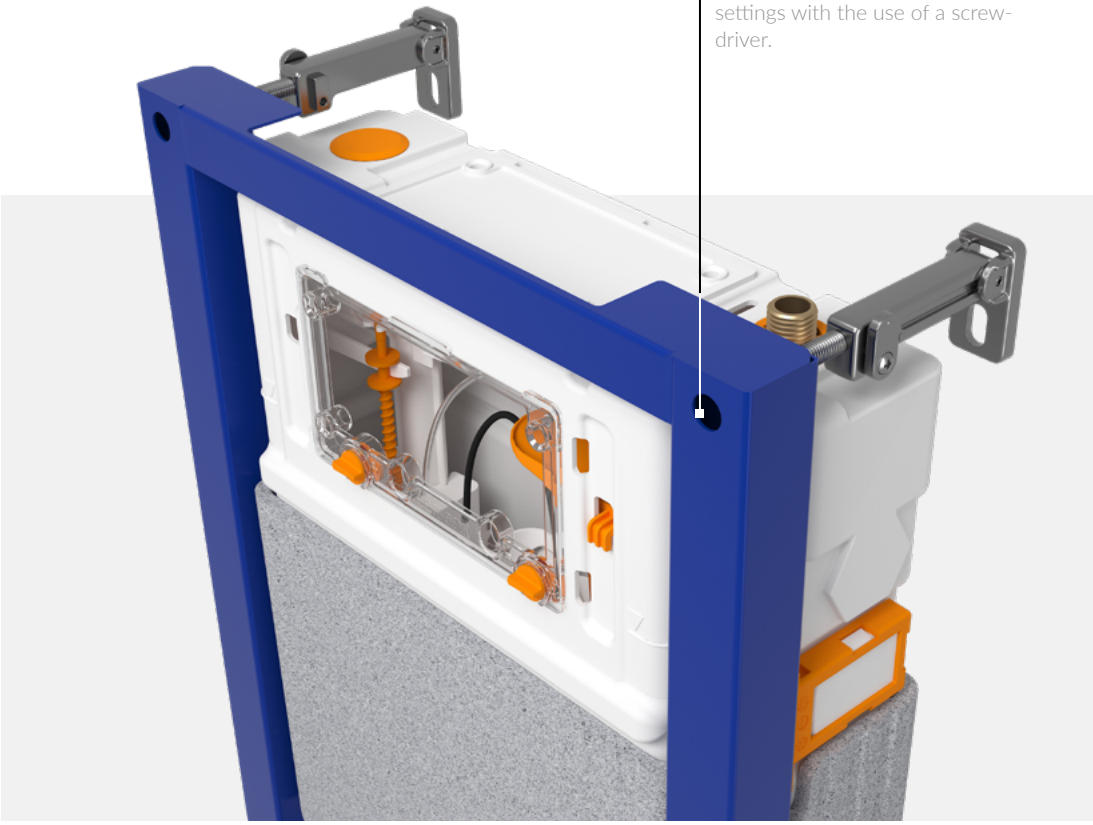

ISTOTNE Z PUNKTU WIDZENIA INSTALATORA
IMPORTANT FROM AN INSTALLER POINT OF VIEW

- Stelaże AQUA są dostosowane do wygodnego montażu przez jedną osobę.
  AQUA WC frames are adapted to be easily installed by one person.
- Wszystkie elementy wymagające regulacji są wykonane z tworzywa w kolorze pomarańczowym.
  All adjustable elements are made of orange-colored plastic.
- Szczegółowe informacje dotyczące regulacji zaworu spłukującego znajdują się w instrukcji umieszczonej wewnątrz opakowania ze stelażem oraz na stronie Cersanit.
  All information on adjusting the flushing valve can be found in the product manual inside the frame package and on the Cersanit website.

Łatwy i intuicyjny montaż uchwytów ściennych QUICK FIX przeprowadzamy bez użycia narzędzi.

Easily set the depth of the frame without the need for tools thanks to the QUICK FIX wall brackets.

ZALETY
BENEFITS

- Łatwy i szybki montaż stelaża.
  Quick and efficient installation.
- Sprawny przebieg prac instalacyjnych wykonywanych nawet przez jedną osobę.
  Easily installed by one person.
- Możliwy montaż stelaża równolegle do ściany lub w rogu pomieszczenia.
  Optional mounting of the frame – parallel to the wall or in the corner of the bathroom.
- Ułatwiona instalacja stelaża na nierównej ścianie.
  Simplified installation of the frame on an uneven wall.

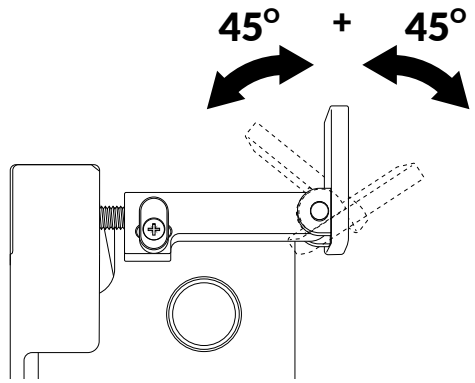

Stopa uchwytu mocującego jest uchylna w zakresie -45° i +45°.

The angled foot of the mounting bracket enables movement in the range of -45° and +45°.

GALWANIZACJA
ODPORNOŚĆ NA KOROZJĘ

Stopy stelaży z AQUA są zabezpieczone galwanicznie warstwą cynku.Dzięki temu powierzchnia jest równa, pozbawiona zgrubień, co eliminuje miejsca narażone na korozję.

GALVANIZED
CORROSION RESISTANT

The feet surface in the AQUA are coated with zinc providing a protective,even layer, free of splinters,eliminating areas exposed to corrosion.

ZALETY
BENEFITS

- **Stopy zabezpieczone przed rdzewieniem warstwą cynku.**
  Feet protected against rusting with a layer of zinc.
- **Stelaże przeznaczone do instalowania w pomieszczeniach o podwyższonej wilgotności.**
  Designed for installation in places with high humidity.

Galwanizacja zabezpiecza stopy stelaża przed korozją.

Galvanization protects the frame's feet against corrosion.

HAMULCE W STOPACH
ŁATWY MONTAŻ PRZEZ JEDNĄ OSOBĘ

Hamulce zamontowane wewnątrz profilu ramy w stelażach AQUA ułatwiają ustalenie odpowiedniej wysokości stelaża przy montażu nawet przez jedną osobę.

BRAKES IN THE FEET
EASY INSTALLED BY ONE PERSON

The brakes mounted inside the frame profile of the AQUA WC frames make it easier to set the the right frame height when assembled by a one person.

Dzięki hamulcom regulacja wysokości stelaża nie wymaga pomocy drugiej osoby, ani stosowania dodatkowych podpór.

Thanks to the brake, the height adjustment of the frame does not require help of another person, or the use of additional supports.

ZALETY
BENEFITS

- **Brak konieczności stosowania podpór przy instalowaniu stelaża.**
  No need to use supports when installing the frame.
- **Wyjątkowo łatwe ustawienie wysokości.**
  Extremely easy height adjustment.
- **Doskonała stabilność stelaża podczas montażu.**
  Excellent frame stability during installation.
- **Obrotowe stopy umożliwiają wybór najdogodniejszego ustawienia.**
  Select the most convenient setting with rotatable feet.
- **Precyzyjne ustawienie wysokości zawieszenia miski ułatwiają znaczniki 1 metra umieszczone na zbiorniku.**
  Precise adjustment of the WC bowl's suspension height is facilitated by 1 metre markers on the cistern.

Stopy stelaża można ustawić w jednej z czterech pozycji.

Rotatable foot can be set in one of 4 positions.

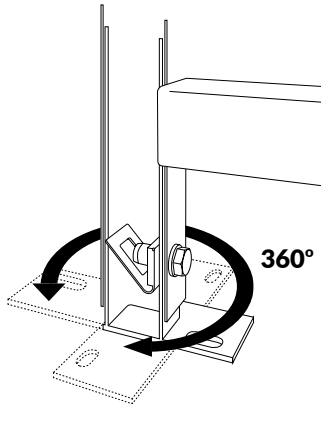

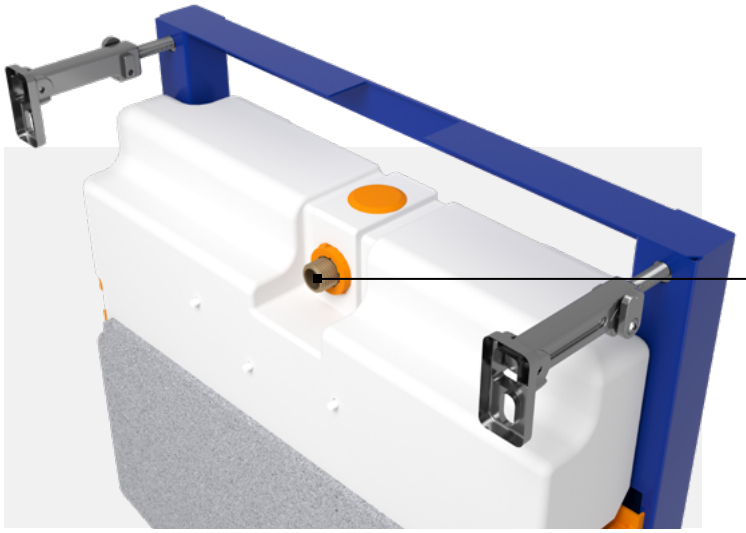

Podłączenie wody od góry lub z tyłu zbiornika (AQUA 50 MECH i PNEU).

Water connection from the top or behind of the cistern (AQUA 50 MECH and PNEU)

Podłączenie wody od góry z prawej, lub z lewej strony zbiornika (AQUA 40 PNEU niski).

Water connection from the top right and top left side of the cistern (AQUA 40 PNEU QF low).

PODŁĄCZENIE WODY
NA 2 SPOSOBY

Dwa punkty podłączenia wody to ważne udogodnienie dla projektanta i instalatora.

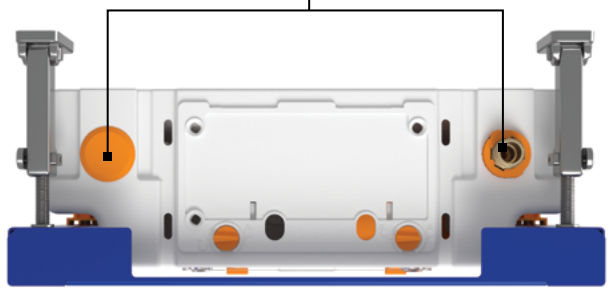

2 POSSIBILITIES OF WATER CONNECTION TO THE CISTERN

4 water connection points – a great advantage for hassle-free installation.

ZALETY
BENEFITS

- Ułatwienie procesu instalacji stelaża.
  Simplification of the installation process.
- Łatwe dostosowanie systemu podtynkowego do zastanych warunków instalacyjnych w łazience.
  The AQUA concealed system is easy to fit into difficult spaces.
- Wygodny montaż zestawu bez względu na układ instalacji.
  Conveniently assembled regardless of the existing water installation layout.

KSZTAŁT RAMY
ORAZ PROFILOWANIE ZBIORNIKA

Odpowiednie wyprofilowanie ramy i zbiornika ułatwia prace instalacyjne oraz ogranicza głębokość montażu do niezbędnego minimum.

FRAME SHAPE AND
CISTERN PROFILING

The appropriate profiling of the WC frame and cistern facilitates installation work and keeps the installation depth to a minimum.

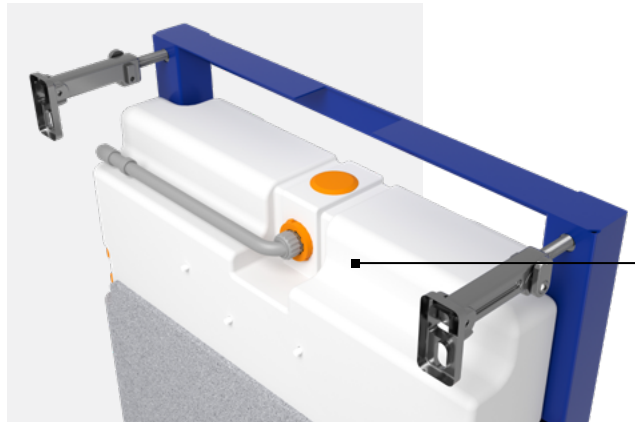

Kształt ramy oraz profilowanie zbiornika pozwala na oszczędność miejsca montażu (AQUA 50 MECH QF i AQUA 50 PNEU QF).

Shape of the frame and the profiling of the cistern saves installation space (AQUA 50 MECH QF and AQUA 50 PNEU QF).

Kształt ramy AQUA 40 PNEU QF LOW pozwoli na poprowadzenie rury dopływowej poniżej górnego profilu

The shape of the AQUA 40 PNEU QF LOW frame allows the inlet pipe to be positioned below the top profile.

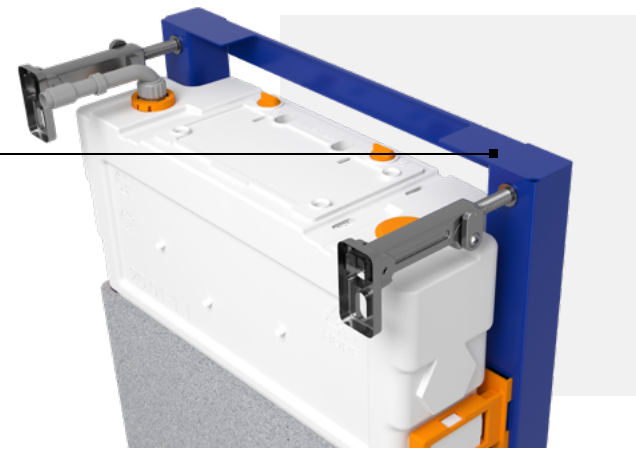

MONTAŻ BEZNARZĘDZIOWY
WĘŻYK O-RING I ZAWÓR NAPEŁNIAJĄCY

Elementy wewnętrzne systemu spłukiwania łatwo wyregulować bez użycia narzędzi oraz podpiąć do instalacji wodnej bez wyjmowania ze zbiornika.

TOOL-LESS ASSEMBLY
O-RING HOSE AND FILLING VALVE

The internal components of the flushing system can be easily adjusted without tools and connect to the water system without removing from the cistern.

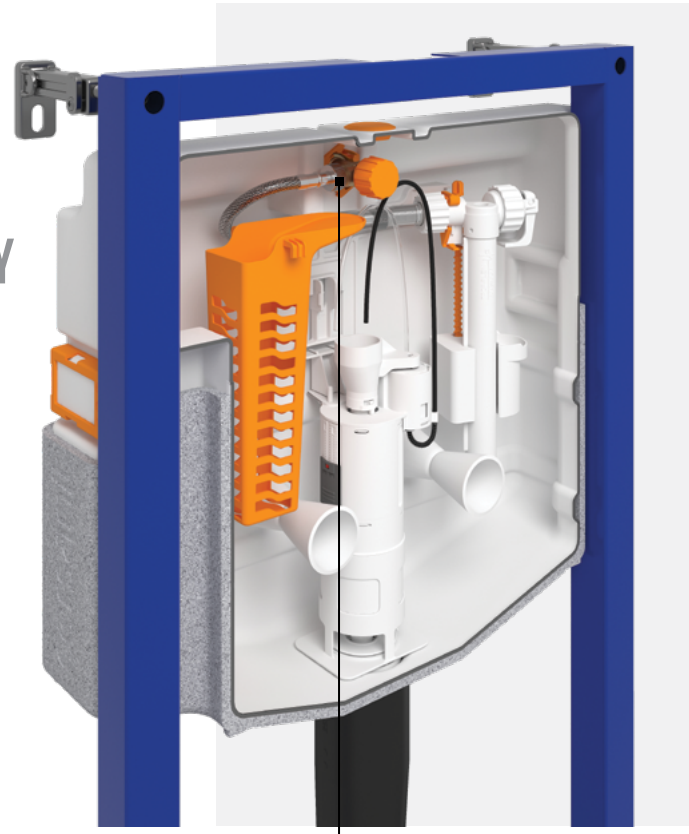

ZALETY
BENEFITS

- Wężyk przyłączeniowy został wyposażony w dwie końcówki o-ring, których szczelność uzyskuje się poprzez dokręcanie ręką.

  The connection hose is fitted with two o-ring end, the tightness of which is achieved by hand tightening.

- W stelażach zastosowano ultraciche zawory z mosiężną końcówką (certyfikat NF), gwarantujące najwyższy standard przyłącza wody.

  The filling valve (NF certificate) with ultra-quiet brass connection tip in WC frames guarantee the highest water connection standard.

2 końcówki o-ring z łatwą regulacją beznarzędziową wewnątrz zbiornika

2 o-ring end fittings with easy toolfree adjustment inside the cistern

MECHANICZNY
ZAWÓR SPUSTOWY

W stelażach podtynkowych AQUA z mechanicznym spłukiwaniem usprawniono działanie zaworu spustowego, wprowadzając innowacyjny system redukcji wyrzutu wody, aby uniknąć rozchlapywania wody poza miskę WC. Dodatkowo zawór spustowy zaopatrzono w wygodną regulację objętości zużywanej wody.

MECHANICZNY
ZAWÓR SPUSTOWY

In the AQUA concealed systems with mechanical flushing, the operation of the flush valve has been improved with the introduction of an innovative system to reduce water ejection to avoid splashing water outside the WC bowl. In addition, the flushing valve is equipped with a convenient adjustment for the volume of water used.

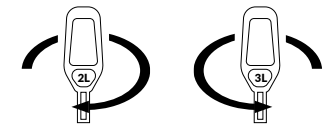

Obrotowe pokrętło z regulacją ilości spłukiwanej wody dostępne jest przez otwór rewizyjny.

The rotary knob with flush volume control is accessible through the inspection hole.

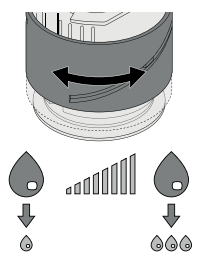

Zawór spustowy z regulacją dynamiki spłukiwanej wody zapobiega przypadkowemu rozchlapywaniu się wody z miski WC.

Flushing valve with water dynamic regulation prevents accidental water splashing from the WC bowl.

FRESH SYSTEM
GWARANCJA ŚWIEŻOŚCI

Nowoczesne rozwiązanie zapewniające kompleksową higienę w toalecie – łatwo dostępny koszyczek na kostki WC. Doskonały w połączeniu z ceramiką bez kołnierza CleanOn lub CERSANIT VORTEX, gdzie brak kołnierza nie wyklucza stosowania środków odświeżających.

FRESH SYSTEM
GUARANTEE OF FRESHNESS AND HYGIENE

A modern solution to ensure comprehensive toilet hygiene - easily accessible WC cube basket. Ideal in combination with no rim CleanOn or CERSANIT VORTEX ceramics, where the absence of a rim does not preclude the the use of refreshing agents.

Zawory napełniający i spustowy zostały dostosowane fabrycznie do spłukiwania wody w miskach zawieszanych: CleanOn w ilości 3/5 L oraz CERSANIT VORTEX w ekonomicznej ilości 2/4 L.

The filling and flushing valves have been factory-adjusted for CleanOn wall hung bowls with 3/5 L and CERSANIT VORTEX with an economic 2/4 L amount of water.

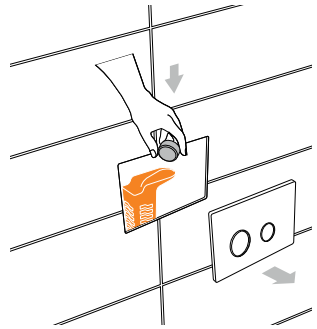

Aby umieścić kostkę w zbiorniku, wystarczy zdjąć płytkę przycisku spłukującego i położyć ją na podajniku.

The flush button plate is easily removed to access the specially designed tablet dispenser, enabling upkeep of your toilets cleanliness.

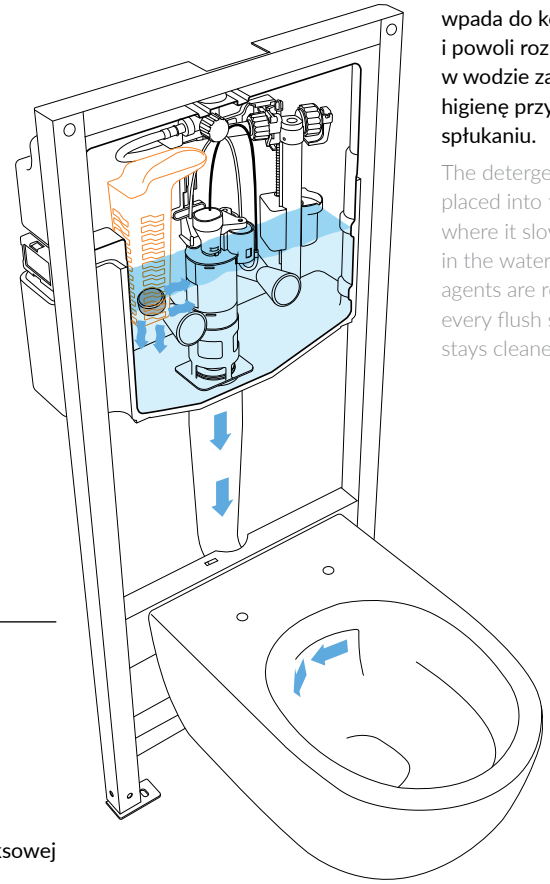

Kostka odświeżająca wpada do koszyczka i powoli rozpuszcza się w wodzie zapewniając higienę przy każdym spłukaniu.

The detergent tablet is placed into the dispenser where it slowly dissolves in the water. Cleaning agents are released with every flush so your toilet stays cleaner for longer.

ZALETY
BENEFITS

- Prosty sposób umieszczania tabletek odświeżających w zbiorniku.

  A safe and simple way to place detergent tablets into the cistern.

- Innowacyjne rozwiązanie na rzecz kompleksowej higieny w toalecie.

  An innovative solution for maintaining toilet hygiene.

- Doskonała współpraca systemu z miskami bezkołnierzowymi.

  Compatible with no rim wall hung bowls.

- Optymalne, oparte na testach, ustawienie parametrów spłukiwania w gotowych zestawach WC.

  Optimal performance, test-based flush setting in ready-made All-In-One sets.

W czasie spłukiwania woda z substancjami czynnymi z rozpuszczanej kostki dokładnie obmywa wnętrze miski.

Cleaning agents are dissolved in the water with every flush leaving the inside of the bowl fresh and hygienic.

PRZYCISK SPŁUKUJĄCY
NA GÓRZE LUB Z PRZODU

Standardowo stelaże AQUA mają możliwość montażu przycisku spłukującego od przodu. Stelaże podtynkowe AQUA w wersji niskiej zostały wyposażone w dwa otwory rewizyjne, pozwalające na opcjonalny montaż przycisku spłukującego z przodu lub od góry zbiornika.

FLUSH BUTTON
AT THE FRONT OR ON TOP

As standard, the AQUA WC frames have the option of mounting a flush button from the front. The AQUA concealed systems in the low version are equipped with two inspection openings allowing for optional flushing of the toilet from the front inspection openings allowing for optional assembly of a flush installation of a flush button from the front or the top of the cistern.

Przycisk w układzie pionowym – nad miską zawieszaną.

Vertical position of the flush button – above the wall hung bowl.

Przycisk w układzie poziomym np. na półce nad stelażem.

Button in horizontal arrangement eg. in the shelf above the frame.

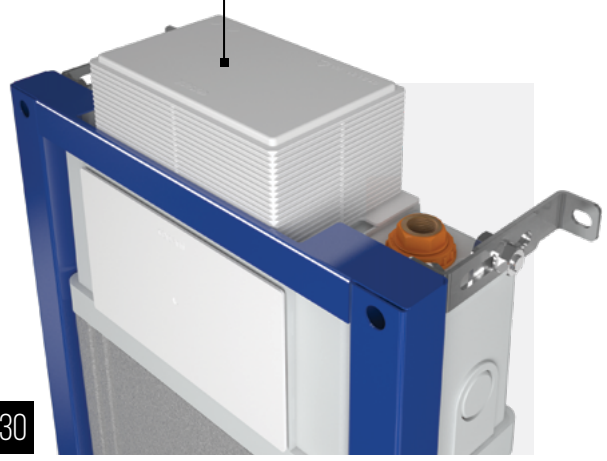

ZALETY
BENEFITS

- Alternatywny sposób montażu przycisków tworzy nowe możliwości aranżacyjne.
  Multifaceted button positioning creates new arrangement possibilties.
- Urządzenie łazienki w przestrzeni z ograniczeniami staje się łatwiejsze.
  The interior design of the bathroom with limited space becomes easier.
- Montaż i serwis przycisku jest prosty i intuicyjny.
  The installation and service of the button is simple and intuitive.

KOLANO ODPŁYWOWE
ELASTYCZNY MONTAŻ

Czterostopniowa regulacja głębokości kolana odpływowego oraz możliwość skierowania go w bok lub w dół, dają znaczną swobodę przy podłączaniu zestawu podtynkowego.

OUTLET KNEE
FLEXIBLE MONTAGE

4-way depth adjustment of the outlet knee allows channeling it sideways or downwards. This gives significant freedom in connecting the system to the water outlet.

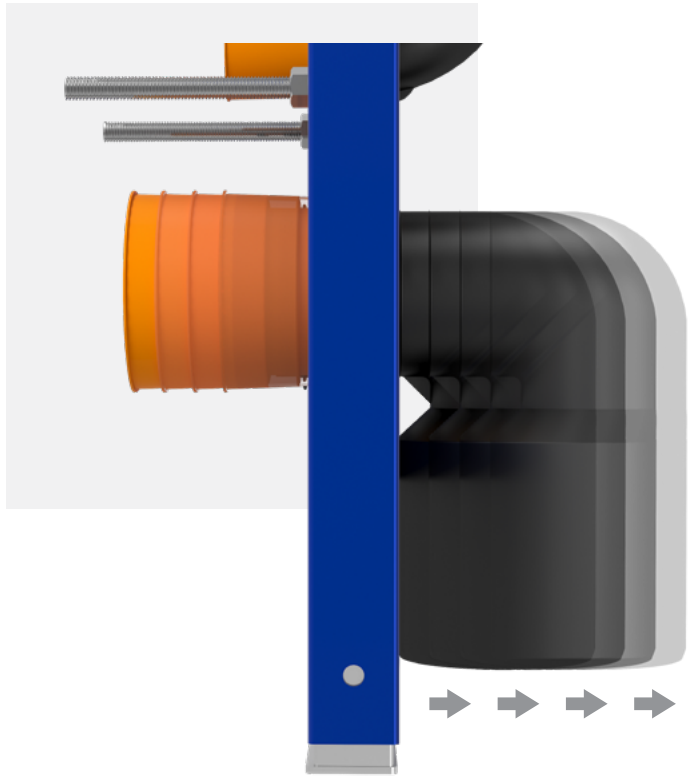

4 możliwości montażu kolana odpływowego.

4-ways depth adjustment of the outlet knee.

ZALETY
BENEFITS

- Funkcjonalne rozwiązanie dla architekta i instalatora.
  A functional solution for an architect or installer.
- Praktyczna regulacja kolana, zwłaszcza w przypadku łazienek remontowanych.
  Practical adjustment of the knee, especially where bathrooms are being renovated.
- Funkcja przydatna we wnętrzach o niewielkiej powierzchni lub nieregularnym planie.
  Practical in small interiors or with irregular desingment.

DANE TECHNICZNE

TECHNICAL DATA

	STELAŻ MECHANICZNY MECHANICAL WC FRAME AQUA 50 MECH QF	STELAŻ PNEUMATYCZNY PNEUMATIC WC FRAME AQUA 50 PNEU QF	STELAŻ PNEMATYCZNY NISKI PNEUMATIC WC FRAME LOW AQUA 40 PNEU QF LOW
kod katalogowy catalogue code	K97-525	K97-521	K97-522
szer. × wys. × gł. [cm] width × height × depth [cm]	50 × 116,5-136,5 × 14,2-23	50 × 116,5-136,5 × 14,2-23	41 × 94,5-114,5 × 14,2-23
typ zaworu spłukującego type of flushing valve	mechaniczny mechanical	pneumatyczny pneumatic	pneumatyczny pneumatic
FRESH SYSTEM	√	√	√
system mocowania QUICK FIX z mikroregulacją QUICK FIX mounting system with micro-regulation	√	√	√
profil ramy [mm] frame profile [mm]	40 × 40	40 × 40	40 × 40
galwanizacja galvanized	stopy feet	stopy feet	stopy feet
hamulec w stopie brake in the foot	√	√	√
pozycje montażu stopy foot mounting positions	obrotowa, 4 pozycje montażu rotable, 4 mounting positions	obrotowa, 4 pozycje montażu rotable, 4 mounting positions	obrotowa, 4 pozycje montażu rotable, 4 mounting positions
podłączenie wody do zbiornika connection of water to the cistern	2 punkty: centralnie z góry lub z tyłu 2 points: centrally from above or from the back	2 punkty: centralnie z góry lub z tyłu 2 points: centrally from above or from the back	2 punkty: od góry z prawej lub z lewej strony 2 points: right or left side of top
zawór napełniający filling valve	ultra cichy, z mosiężną końcówką ultra quiet, with brass connection tip	ultra cichy, z mosiężną końcówką ultra quiet, with brass connection tip	ultra cichy, z mosiężną końcówką ultra quiet, with brass connection tip
regulacja kolana odpływowego regulation of the outlet knee	4-stopniowa 4-position	4-stopniowa 4-position	4-stopniowa 4-position
montaż przycisku button assembly	od przodu from the front	od przodu from the front	od przodu lub od góry from the front or the top
spłukiwanie flush	2/4 L, 3/5 L lub 3/6 L 2/4 L, 3/5 L or 3/6 L	2/4 L, 3/5 L lub 3/6 L 2/4 L, 3/5 L or 3/6 L	2/4 L, 3/5 L lub 3/6 L 2/4 L, 3/5 L or 3/6 L
gwarancja warranty	10 lat na wszystkie elementy stelaża 10-year on all elements of concealed system	10 lat na wszystkie elementy stelaża 10-year on all elements of concealed system	10 lat na wszystkie elementy stelaża 10-year on all elements of concealed system

STELAŻ MECHANICZNY MECHANICAL WC FRAME AQUA 50 MECH QF	STELAŻ PNEUMATYCZNY PNEUMATIC WC FRAME AQUA 50 PNEU QF	STELAŻ PNEMATYCZNY NISKI PNEUMATIC WC FRAME LOW AQUA 40 PNEU QF LOW
K97-525	K97-521	K97-522
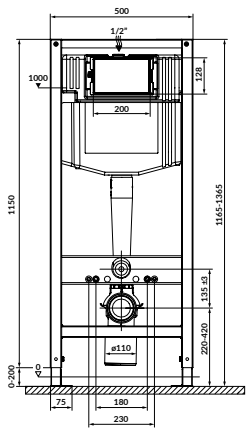	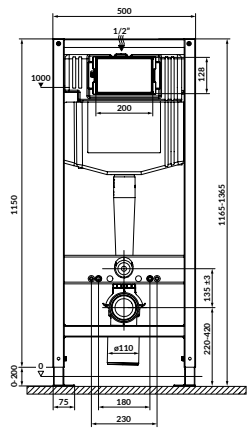	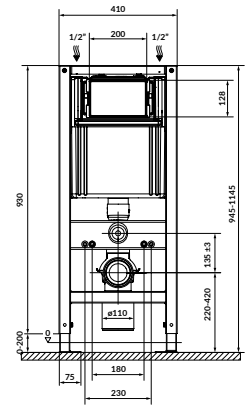
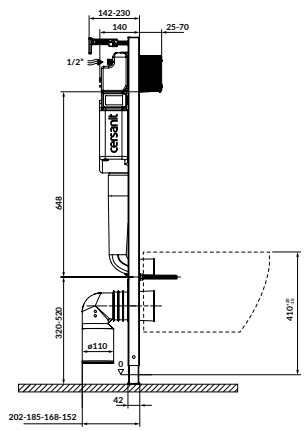	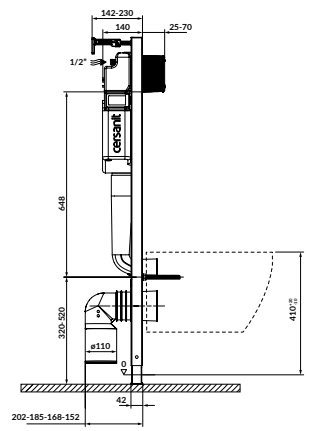	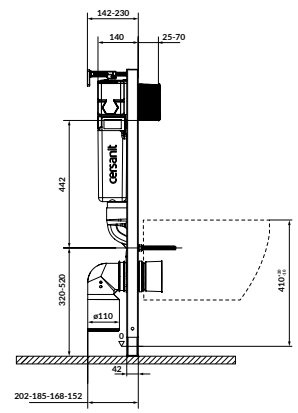

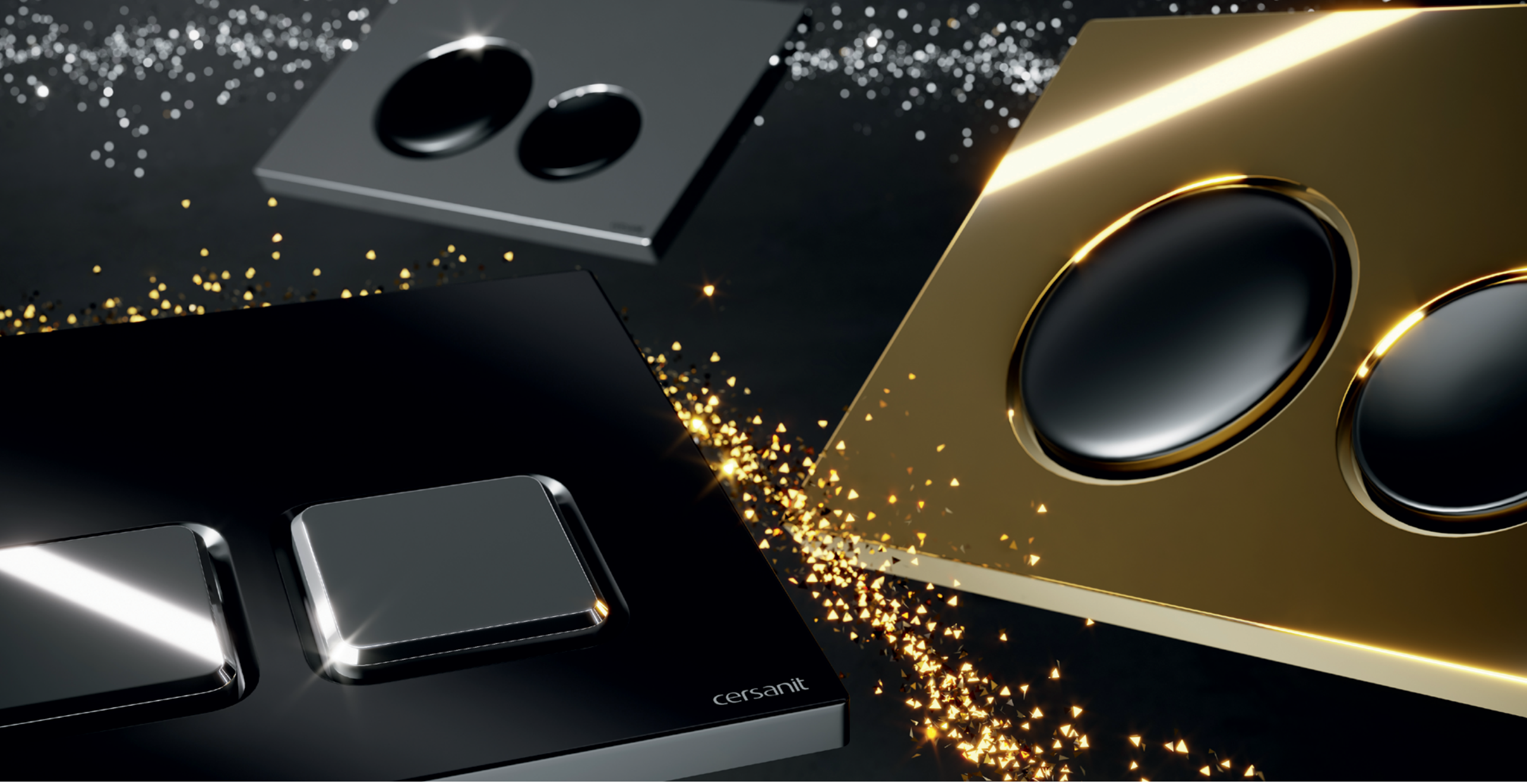

AQUA

PRZYCISKI SPŁUKUJĄCE MECHANICZNE I PNEUMATYCZNE

Przyciski spłukujące to prawdziwa mozaika opcji różniących się sposobem montażu, kształtem, wykończeniem oraz specyfiką dopasowania do konkretnych systemów spłukujących - mechanicznego lub pneumatycznego.

MECHANIC AND PNEUMATIC FLUSH BUTTONS

Flush buttons are a veritable mosaic of options that vary in terms of installation, shape, finish and specificity of fit with particular flushing systems - mechanical or pneumatic.

Przycisk licowany ze ścianą
z barwionego bezpiecznego szkła.

Colored safe glass on wall level
flush button.

Dwudzielny przycisk natynkowy
z tworzywa sztucznego.

Two-way, surface-mounted
plastic button.

ZALETY
BENEFITS

- Różnorodność stylistyczna – płytki przycisków natynkowe lub licowane ze ścianą, kształty geometryczne i organiczne, duże i małe klawisze.

  Stylistic diversity – flush button plates can be mounted onto onto wall surface or levelled with the wall.

- Nowoczesny design.

  Modern design.

- Paleta barwna zgodna z najnowszymi trendami wnętrzarskimi.

  Colour palette compatible with the latest interior design trends.

- Efektowne materiały wykończenia przycisków matowe lub błyszczące – szkło lub wysokiej jakości tworzywo.

  Impressive materials matt or glossy – glass, or high quality plastic.

- Rozwiązania odpowiednie także do wnętrz publicznych.

  Suitable solutions for public interiors.

PRZYCISKI MECHANICZNE

Klasyczne rozwiązanie w nowoczesnej odsłonie. Bogactwo wzorów, materiałów i kolorów pozwala dobrać model do każdej łazienki – prywatnej lub publicznej.

MECHANICAL FLUSH BUTTONS

A classic solution in a modern design. A wide range of compositions, materials and colours allows one to choose the model for their specific bathroom plan – private or public.

Przyciski to nie tylko funkcjonalny element wyposażenia łazienki. Stanowią również element ozdobny podkreślający charakter wnętrza.

Flush buttons are not only a functional element in the bathroom. They are also a decorative element that emphasises the character of the interior.

PRZYCISKI MECHANICZNE **MECHANICAL** FLUSH BUTTONS

PILOT II

K97-529
Szkło białe
White glass

K97-530
Szkło czarne
Black glass

MOVI II

K97-528
Szkło białe
White glass

S97-527
Szkło czarne
Black glass

S97-515
Chrom błyszczący
Chrome gloss

S97-513
Chrom matowy
Chrome matt

K97-511
Czarny matowy
Black matt

S97-514
Biały błyszczący
White gloss

BLOCK

K97-454
Chrom błyszczący
Chrome gloss

K97-455
Czarny matowy
Black matt

K97-465
Złoty błyszczący
Gold gloss

K97-0560
Chrom błyszczący/chrom matowy
Chrome gloss/chrome matt

K97-0406
Chrom matowy/chrom błyszczący
Chrome matt/chrome gloss

K97-0565
Chrom błyszczący/czarny matowy
Chrome gloss/black matt

K97-0399
Czarny matowy/chrom błyszczący
Black matt/chrome gloss

K97-0407
Chrom mat/czarny mat
Chrome mat/black matt

K97-0398
Czarny mat/chrom mat
Black mat/chrome matt

K97-0397
Złoty błyszczący/czarny mat
Gold gloss/black matt

K97-0400
Czarny matowy/złoty błyszczący
Black matt/gold gloss

LUNA BY CERSANIT

K97-449
Chrom błyszczący
Chrome gloss

K97-451
Czarny matowy
Black matt

K97-466
Złoty błyszczący
Gold gloss

K97-0567
Chrom błyszczący/chrom matowy
Chrome gloss/Chrome matt

K97-0571
Chrom matowy/chrom błyszczący
Chrome matt/Chrome gloss

K97-0572
Chrom błyszczący/czarny matowy
Chrome gloss/Black matt

K97-0559
Chrom matowy/czarny matowy
Black matt/Chrome gloss

K97-0564
Chrom matowy/czarny matowy
Chrome matt/Black matt

K97-0408
Czarny matowy/chrom matowy
Black matt/Chrome matt

K97-0568
Złoty błyszczący/czarny matowy
Gold gloss/Black matt

K97-0562
Czarny matowy/złoty błyszczący
Black matt/Gold gloss

PRESTO II

K97-517
Chrom błyszczący
Chrome gloss

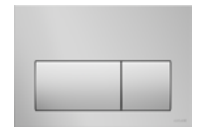
K97-518
Chrom matowy
Chrome matt

K97-510
Czarny matowy
Black matt

K97-519
Biały błyszczący
White gloss

ENTER II

K97-509
Chrom błyszczący
Chrome gloss

K97-512
Chrom matowy
Chrome matt

K97-0574
Czarny matowy
Black matt

K97-516
Biały błyszczący
White gloss

PRZYCISKI MECHANICZNE / MECHANICAL FLUSH BUTTONS

nazwa name	kod katalogowy catalogue code	szer. × wys. × gł. [cm] width × height × depth [cm]	materiał material	montaż przycisku od góry montage from the top side	kompatybilność z FRESH SYSTEM compatible with the FRESH SYSTEM	licowanie ze ścianą button surface flush with the wall level
PILOT II	K97-529	22 × 15 × 1,3/2,3 (z klawiszami/with push buttons)	szkło glass		√	
	K97-530	22 × 15 × 1,3/2,3 (z klawiszami/with push buttons)	szkło glass		√	
MOVI II	K97-528	22,4 × 15,4 × 0,5 (z klawiszami/with push buttons)	szkło glass		√	√
	K97-527	22,4 × 15,4 × 0,5 (z klawiszami/with push buttons)	szkło glass		√	√
	K97-515	22 × 15 × 0,9/1,44 (z klawiszami/with push buttons)	tworzywo plastic		√	
	K97-513	22 × 15 × 0,9/1,44 (z klawiszami/with push buttons)	tworzywo plastic		√	
	K97-511	22 × 15 × 0,9/1,44 (z klawiszami/with push buttons)	tworzywo plastic		√	
	K97-514	22 × 15 × 0,9/1,44 (z klawiszami/with push buttons)	tworzywo plastic		√	
BLOCK	K97-454	22 × 15 × 1,2/0,96 (z klawiszami/with push buttons)	tworzywo plastic		√	
	K97-455	22 × 15 × 1,2/0,96 (z klawiszami/with push buttons)	tworzywo plastic		√	
	K97-465	22 × 15 × 1,2/0,96 (z klawiszami/with push buttons)	tworzywo plastic		√	
	K97-0560	22 × 15 × 1,2/0,96 (z klawiszami/with push buttons)	tworzywo plastic		√	
	K97-0406	22 × 15 × 1,2/0,96 (z klawiszami/with push buttons)	tworzywo plastic		√	
	K97-0565	22 × 15 × 1,2/0,96 (z klawiszami/with push buttons)	tworzywo plastic		√	
	K97-0399	22 × 15 × 1,2/0,96 (z klawiszami/with push buttons)	tworzywo plastic		√	
	K97-0407	22 × 15 × 1,2/0,96 (z klawiszami/with push buttons)	tworzywo plastic		√	
	K97-0398	22 × 15 × 1,2/0,96 (z klawiszami/with push buttons)	tworzywo plastic		√	
	K97-0397	22 × 15 × 1,2/0,96 (z klawiszami/with push buttons)	tworzywo plastic		√	
	K97-0400	22 × 15 × 1,2/0,96 (z klawiszami/with push buttons)	tworzywo plastic		√	

nazwa name	kod katalogowy catalogue code	szer. × wys. × gł. [cm] width × height × depth [cm]	materiał material	montaż przycisku od góry montage from the top side	kompatybilność z FRESH SYSTEM compatible with the FRESH SYSTEM	licowanie ze ścianą button surface flush with the wall level
LUNA BY CERSANIT	K97-449	22 × 15 × 0,9/1,5 (z klawiszami/with push buttons)	tworzywo plastic		√	
	K97-451	22 × 15 × 0,9/1,5 (z klawiszami/with push buttons)	tworzywo plastic		√	
	K97-466	22 × 15 × 0,9/1,5 (z klawiszami/with push buttons)	tworzywo plastic		√	
	K97-0567	22 × 15 × 0,9/1,5 (z klawiszami/with push buttons)	tworzywo plastic		√	
	K97-0571	22 × 15 × 0,9/1,5 (z klawiszami/with push buttons)	tworzywo plastic		√	
	K97-0572	22 × 15 × 0,9/1,5 (z klawiszami/with push buttons)	tworzywo plastic		√	
	K97-0559	22 × 15 × 0,9/1,5 (z klawiszami/with push buttons)	tworzywo plastic		√	
	K97-0564	22 × 15 × 0,9/1,5 (z klawiszami/with push buttons)	tworzywo plastic		√	
	K97-0408	22 × 15 × 0,9/1,5 (z klawiszami/with push buttons)	tworzywo plastic		√	
	K97-0568	22 × 15 × 0,9/1,5 (z klawiszami/with push buttons)	tworzywo plastic		√	
	K97-0562	22 × 15 × 0,9/1,5 (z klawiszami/with push buttons)	tworzywo plastic		√	
PRESTO II	K97-517	22 × 15 × 0,9/1,37 (z klawiszami/with push buttons)	tworzywo plastic		√	
	K97-518	22 × 15 × 0,9/1,37 (z klawiszami/with push buttons)	tworzywo plastic		√	
	K97-510	22 × 15 × 0,9/1,37 (z klawiszami/with push buttons)	tworzywo plastic		√	
	K97-519	22 × 15 × 0,9/1,37 (z klawiszami/with push buttons)	tworzywo plastic		√	
ENTER II	K97-509	22 × 15 × 0,9/1,64 (z klawiszami/with push buttons)	tworzywo plastic		√	
	K97-512	22 × 15 × 0,9/1,64 (z klawiszami/with push buttons)	tworzywo plastic		√	
	K97-0574	22 × 15 × 0,9/1,64 (z klawiszami/with push buttons)	tworzywo plastic		√	
	K97-516	22 × 15 × 0,9/1,64 (z klawiszami/with push buttons)	tworzywo plastic		√	

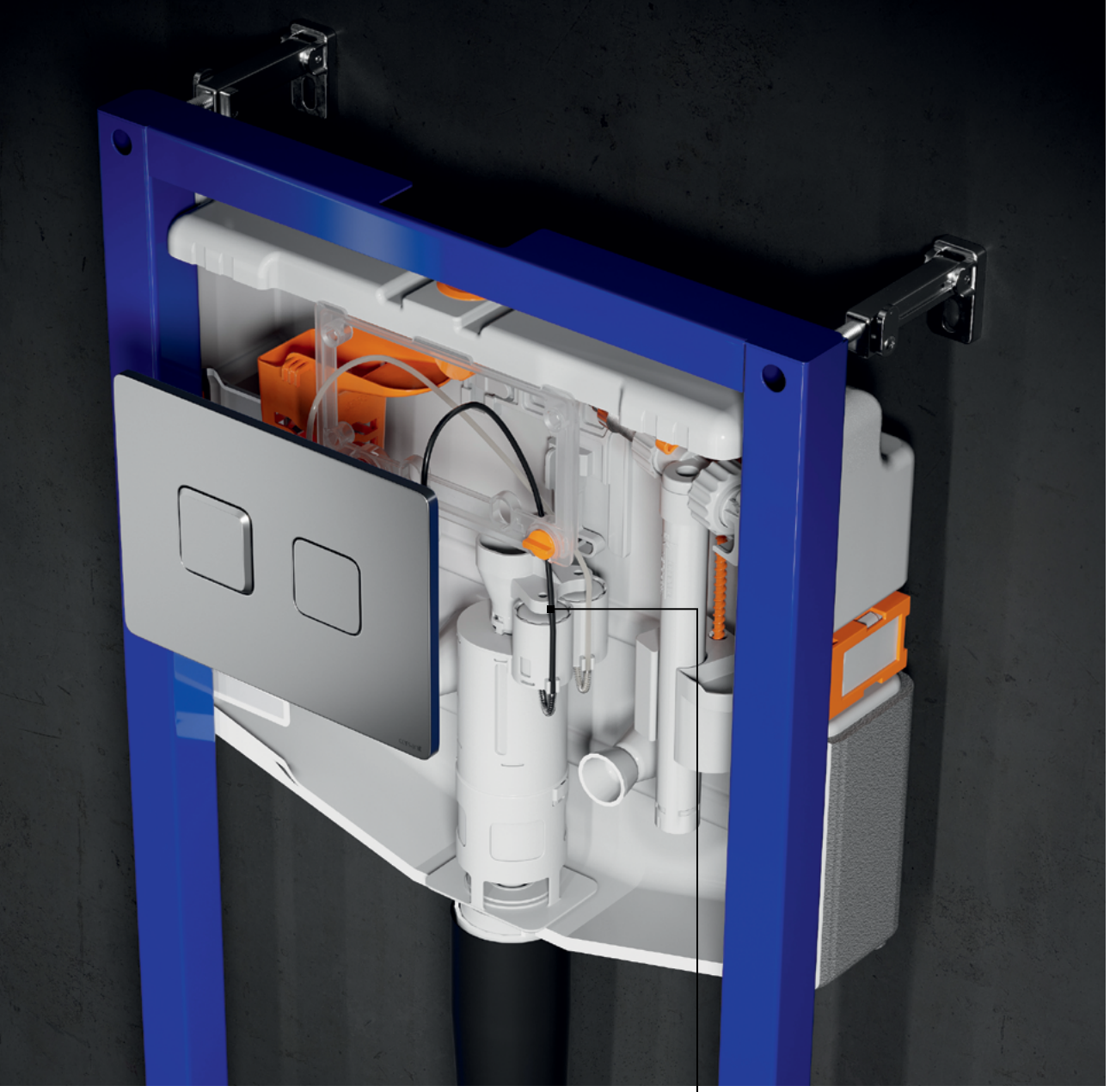

PRZYCISKI PNEUMATYCZNE

Pracują niezwykle lekko, płynnie i cicho. Zachwycają formą z rysem modnej geometrii oraz szklanym lub chromowanym wykończeniem.

PNEUMATIC FLUSH BUTTONS

The flush button is extremely smooth and quiet. Available in glass or chrome, they delight with their fashionable design and geometrical lines.

Przyciski działają w opraciu o powietrze sprężone w mieszku, które następnie uruchamia zawór spustowy.

The flush button works by compressing air into the bellows, which starts the flushing valve.

ISTOTNE Z PUNKTU WIDZENIA INSTALATORA
IMPORTANT FROM AN INSTALLER POINT OF VIEW

- Instalacja przycisku pneumatycznego jest intuicyjna i przebiega bardzo szybko, gdyż mechanizm przycisku nie wymaga regulacji. Przy jego montażu wystarczy włożyć dwa wężyki do odpowiednich przyłączy w przycisku.

  The installation of the pneumatic flush button is intuitive and very quick - does not require adjustment of the mechanism. It is enough to insert two hoses into the appropriate connectors on the flush button while installation.

W wersji szklanej owierzchnia przycisku, jak i klawisze wykonane są ze szkła.

In the glass version, the surface of the button and the keys are made of glass.

ZALETY
BENEFITS

- Wymagana mniejsza siła do uruchomienia.

  Less force required to start flushing.

- Wyjątkowo elegancka stylistyka z ergonomicznymi klawiszami.

  An exceptionally elegant design with ergonomic buttons.

- Uniwersalne warianty kolorystyczne.

  Universal colour variants.

- Szlachetne wykończenia – jednolity materiał panelu i klawiszy.

  Noble finishes – uniform panel material and keys.

- Dostępne w trzech wariantach: w całości chromowane z wykończeniem błyszczącym, matowym oraz w wersji szklanej.

  Available in three versions: fully chromed with a glossy, matt finish and in a glass ersion.

- Przystosowane do współpracy z FRESH SYSTEM.

  Adapted to the FRESH SYSTEM solution.

Krawędź przycisku o większym zakresie spłukiwania została wykończona delikatną fazą.

The edge of the button with a larger flush range has been finished with a delicate chamfer.

PRZYCISKI PNEUMATYCZNE **PNEUMATIC** FLUSH BUTTONS

ACCENTO CIRCLE

S97-055
Szkło białe
White glass

S97-053
Szkło czarne
Black glass

S97-056
Chrom błyszczący
Chrome gloss

K97-425
Czarny matowy
Black matt

finalista konkursu
DOBRY WZÓR
2020

finalist of the competition
GOOD DESIGN
2020

ACCENTO SQUARE

S97-054
Szkło białe
White glass

S97-058
Szkło czarne
Black glass

S97-057
Chrom błyszczący
Chrome gloss

K97-426
Czarny matowy
Black matt

	nazwa name	kod katalogowy catalogue code	szer. × wys. × gł. [cm] width × height × depth [cm]	materiał material	montaż przycisku od góry montage from the top side	kompatybilność z FRESH SYSTEM compatible with the FRESH SYSTEM	licowanie ze ścianą button surface flush with the wall level
	PRZYCISKI PNEUMATYCZNE			**PNEUMATIC** FLUSH BUTTONS			
ACENTO CIRCLE		S97-055	22,4 × 16,4 × 1,53/1,85 (z klawiszami/with push buttons)	szkło glass	√	√	
ACENTO CIRCLE		S97-053	22,4 × 16,4 × 1,53/1,85 (z klawiszami/with push buttons)	szkło glass	√	√	
ACENTO CIRCLE		S97-056	22,4 × 16,4 × 0,95 /1,27 (z klawiszami/with push buttons)	tworzywo plastic	√	√	
ACENTO CIRCLE		K97-425	22,4 × 16,4 × 0,95 /1,27 (z klawiszami/with push buttons)	tworzywo plastic	√	√	
ACENTO SQUARE		S97-054	22,4 × 16,4 × 1,53/1,85 (z klawiszami/with push buttons)	szkło glass	√	√	
ACENTO SQUARE		S97-058	22,4 × 16,4 × 1,53/1,85 (z klawiszami/with push buttons)	szkło glass	√	√	
ACENTO SQUARE		S97-057	22,1 × 16,1 × 0,95 /1,27 (z klawiszami/with push buttons)	tworzywo plastic	√	√	
ACENTO SQUARE		K97-426	22,1 × 16,1 × 0,95 /1,27 (z klawiszami/with push buttons)	tworzywo plastic	√	√	

AQUA

ZESTAWY ZE STELAŻAMI

Zestawy spłukujące to gwarancja idealnego dopasowania wszystkich elementów: stelaża podtynkowego, miski zawieszanej oraz deski toaletowej. Pozostaje jedynie wybór odpowiedniego przycisku spłukującego, pasującego do technologii spłukiwania i aranżacji łazienki.

CONCEALED SYSTEMS SETS

Flush sets guarantee a perfect match between all the components: the concealed WC frame, the wall hung bowl and the toilet seat. All that remains is to choose the right flush button to match the flushing technology and bathroom design.

MECHANICZNE ZESTAWY AQUA

AQUA MECHANICAL SETS

	SET C18 AQUA	SET C28 AQUA	SET C30 AQUA	SET C26 AQUA	SET C20 AQUA	SET C22 AQUA	SET C14 AQUA
kod katalogowy catalogue code	S701-798	S701-807	S701-809	S701-805	S701-823	S701-801	S701-794
stelaż podtynkowy concealed WC frame	AQUA 50 MECH QF	AQUA 50 MECH QF	AQUA 50 MECH QF	AQUA 50 MECH QF	AQUA 50 MECH QF	AQUA 50 MECH QF	AQUA 50 MECH QF
szer. / width [cm] **wys. /** height [cm] **gł. /** depth [cm]	50 116,5-136,5 14,2-23	50 116,5-136,5 14,2-23	50 116,5-136,5 14,2-23	50 116,5-136,5 14,2-23	50 116,5-136,5 14,2-23	50 116,5-136,5 14,2-23	50 116,5-136,5 14,2-23
technologia spłukiwania flushing technology	technologia bezkołnierzowa wirowa CERSANIT VORTEX	technologia bezkołnierzowa CleanOn	technologia bezkołnierzowa CleanOn	technologia bezkołnierzowa CleanOn	technologia bezkołnierzowa CleanOn	technologia bezkołnierzowa CleanOn	technologia bezkołnierzowa CleanOn
miska zawieszana wall hung bowl	ZEN PRO by Cersanit OVAL	CREA OVAL	CREA SQUARE	VIRGO	LARGA by Cersanit OVAL	LARGA by Cersanit SQUARE	CITY by Cersanit OVAL
szer. / width [cm] **wys. /** height [cm] **gł. /** depth [cm]	35,5 35 52,5	35 38 52	35 37,5 52	36 37 56	36 34,5 52	36 34 52	36 37 50,5
spłukiwanie flush	2/4 L	3/5 L	3/5 L	3/5 L	3/5 L	3/5 L	3/5 L
deska toaletowa toilet seat	duroplastowa SLIM WRAP; antybakteryjna; wolnoopadająca z funkcją łatwego wypinania jednym przyciskiem SLIM WRAP duroplast; antibacterial; soft closing and one button easy-off functions	duroplastowa SLIM; antybakteryjna; wolnoopadająca z funkcją łatwego wypinania jednym przyciskiem SLIM duroplast; antibacterial; soft closing and one button easy-off functions	duroplastowa SLIM; antybakteryjna; wolnoopadająca z funkcją łatwego wypinania jednym przyciskiem SLIM duroplast; antibacterial; soft closing and one button easy-off functions	duroplastowa SLIM; antybakteryjna; wolnoopadająca z funkcją łatwego wypinania SLIM duroplast; antibacterial; soft closing and easy-off functions	duroplastowa SLIM WRAP; antybakteryjna; wolnoopadająca z funkcją łatwego wypinania jednym przyciskiem SLIM WRAP duroplast; antibacterial; soft closing and one button easy-off functions	duroplastowa SLIM WRAP; antybakteryjna; wolnoopadająca z funkcją łatwego wypinania jednym przyciskiem SLIM WRAP duroplast; antibacterial; soft closing and one button easy-off functions	duroplastowa SLIM; antybakteryjna; wolnoopadająca z funkcją łatwego wypinania jednym przyciskiem SLIM duroplast; antibacterial; soft closing and one button easy-off functions
szer. / width [cm] **wys. /** height [cm]	36,2 44,7	36,1 43	35,3 42,6	36 44,6	36,2 44,7	36,2 44,8	36 44,2

MECHANICZNE ZESTAWY AQUA

AQUA MECHANICAL SETS

	SET C16 AQUA	SET C24 AQUA	SET C34 AQUA	SET C35 AQUA	SET C37 AQUA	SET C39 AQUA	SET C38 AQUA
kod katalogowy catalogue code	S701-796	S701-803	S701-813	S701-814	S701-816	S701-818	S701-817
stelaż podtynkowy concealed WC frame	AQUA 50 MECH QF	AQUA 50 MECH QF	AQUA 50 MECH QF	AQUA 50 MECH QF	AQUA 50 MECH QF	AQUA 50 MECH QF	AQUA 50 MECH QF
szer. / width [cm] **wys. /** height [cm] **gł. /** depth [cm]	50 116,5-136,5 14,2-23	50 116,5-136,5 14,2-23	50 116,5-136,5 14,2-23	50 116,5-136,5 14,2-23	50 116,5-136,5 14,2-23	50 116,5-136,5 14,2-23	50 116,5-136,5 14,2-23
technologia spłukiwania flushing technology	technologia bezkołnierzowa CleanOn	technologia bezkołnierzowa CleanOn	technologia bezkołnierzowa CleanOn	technologia bezkołnierzowa CleanOn	technologia bezkołnierzowa CleanOn	technologia bezkołnierzowa CleanOn	technologia bezkołnierzowa CleanOn
miska zawieszana wall hung bowl	CASPIA	CASPIA	MILLE by Cersanit PLUS	MODUO PLUS	CARINA	COMO	COLOUR
szer. / width [cm] **wys. /** height [cm] **gł. /** depth [cm]	36,5 41 54	36,5 41 54	36 36,5 50	35,5 36,5 53	35 35,5 52,5	35 37 51,5	36 36,5 52,5
spłukiwanie flush	3/5 L	3/5 L	3/5 L	3/5 L	3/5 L	3/5 L	3/5 L
deska toaletowa toilet seat	duroplastowa SLIM; antybakteryjna; wolnoopadająca z funkcją łatwego wypinania jednym przyciskiem SLIM duroplast; antibacterial; soft closing and one button easy-off functions	duroplastowa SLIM; antybakteryjna; wolnoopadająca z funkcją łatwego wypinania jednym przyciskiem SLIM duroplast; antibacterial; soft closing and one button easy-off functions	duroplastowa SLIM; antybakteryjna; wolnoopadająca z funkcją łatwego wypinania jednym przyciskiem SLIM duroplast; antibacterial; soft closing and one button easy-off functions	duroplastowa SLIM WRAP; antybakteryjna; wolnoopadająca z funkcją łatwego wypinania jednym przyciskiem SLIM WRAP duroplast; antibacterial; soft closing and one button easy-off functions	duroplastowa; antybakteryjna; wolnoopadająca z funkcją łatwego wypinania duroplast; antibacterial; soft closing and easy-off functions	duroplastowa SLIM; antybakteryjna; wolnoopadająca z funkcją łatwego wypinania jednym przyciskiem SLIM duroplast; antibacterial; soft closing and one button easy-off functions	duroplastowa; antybakteryjna; wolnoopadająca z funkcją łatwego wypinania duroplast; antibacterial; soft closing and easy-off functions
szer. / width [cm] **wys. /** height [cm]	36,2 44,4	36,2 44,4	36 44,2	35,7 44,2	36,1 43,8	35,3 42,7	35,9 44,5

MECHANICZNE ZESTAWY AQUA

AQUA MECHANICAL SETS

	SET C42 AQUA	SET C40 AQUA	SET C36 AQUA
kod katalogowy catalogue code	S701-821	S701-819	S701-815
stelaż podtynkowy concealed WC frame	AQUA 50 MECH QF	AQUA 50 MECH QF	AQUA 50 MECH QF
szer. / width [cm] **wys. /** height [cm] **gł. /** depth [cm]	50 116,5-136,5 14,2-23	50 116,5-136,5 14,2-23	50 116,5-136,5 14,2-23
technologia spłukiwania flushing technology	technologia bezkołnierzowa CleanOn	technologia bezkołnierzowa CleanOn	technologia bezkołnierzowa CleanOn
miska zawieszana wall hung bowl	MILLE by Cersanit	PARVA	ARTECO
szer. / width [cm] **wys. /** height [cm] **gł. /** depth [cm]	36,5 36,5 51	35 35,5 51,5	35,5 36 53
spłukiwanie flush	3/5 L	3/5 L	3/5 L
deska toaletowa toilet seat	duroplastowa SLIM; antybakteryjna; wolnoopadająca z funkcją łatwego wypinania jednym przyciskiem SLIM duroplast; antibacterial; soft closing and one button easy-off functions	duroplastowa; antybakteryjna; wolnoopadająca z funkcją łatwego wypinania duroplast; antibacterial; soft closing and easy-off functions	duroplastowa; antybakteryjna; wolnoopadająca z funkcją łatwego wypinania duroplast; antibacterial; soft closing and easy-off functions
szer. / width [cm] **wys. /** height [cm]	36 44,2	35,6 41	36,2 44,5

PNEUMATYCZNE ZESTAWY AQUA

AQUA PNEUMATIC SETS

	SET C19 AQUA	SET C29 AQUA	SET C31 AQUA	SET C27 AQUA	SET C21 AQUA	SET C23 AQUA	SET C15 AQUA
kod katalogowy catalogue code	S701-799	S701-808	S701-810	S701-806	S701-800	S701-802	S701-795
stelaż podtynkowy concealed WC frame	AQUA 50 PNEU QF	AQUA 50 PNEU QF	AQUA 50 PNEU QF	AQUA 50 PNEU QF	AQUA 50 PNEU QF	AQUA 50 PNEU QF	AQUA 50 PNEU QF
szer. / width [cm] **wys. /** height [cm] **gł. /** depth [cm]	50 116,5-136,5 14,2-23	50 116,5-136,5 14,2-23	50 116,5-136,5 14,2-23	50 116,5-136,5 14,2-23	50 116,5-136,5 14,2-23	50 116,5-136,5 14,2-23	50 116,5-136,5 14,2-23
technologia spłukiwania flushing technology	technologia bezkołnierzowa wirowa CERSANIT VORTEX	technologia bezkołnierzowa CleanOn	technologia bezkołnierzowa CleanOn	technologia bezkołnierzowa CleanOn	technologia bezkołnierzowa CleanOn	technologia bezkołnierzowa CleanOn	technologia bezkołnierzowa CleanOn
miska WC toilet bowl	ZEN PRO by Cersanit OVAL	CREA OVAL	CREA SQUARE	VIRGO by cersanit	LARGA by Cersanit OVAL C	LARGA by Cersanit SQUARE	CITY by Cersanit OVAL
szer. / width [cm] **wys. /** height [cm] **gł. /** depth [cm]	35,5 35 52,5	35 38 52	35 37,5 52	36 37 56	36 34,5 52	36 38 52	36 37 50,5
spłukiwanie flush	2/4 L	3/5 L	3/5 L	3/5 L	3/5 L	3/5 L	3/5 L
deska toaletowa toilet seat	duroplastowa SLIM WRAP; antybakteryjna; wolnoopadająca z funkcją łatwego wypinania jednym przyciskiem SLIM WRAP duroplast; antibacterial; soft closing and one button easy-off functions	duroplastowa SLIM; antybakteryjna; wolnoopadająca z funkcją łatwego wypinania jednym przyciskiem SLIM duroplast; antibacterial; soft closing and one button easy-off functions	duroplastowa SLIM; antybakteryjna; wolnoopadająca z funkcją łatwego wypinania jednym przyciskiem SLIM duroplast; antibacterial; soft closing and one button easy-off functions	duroplastowa SLIM; antybakteryjna; wolnoopadająca z funkcją łatwego wypinania SLIM duroplast; antibacterial; soft closing and easy-off functions	duroplastowa SLIM WRAP; antybakteryjna; wolnoopadająca z funkcją łatwego wypinania jednym przyciskiem SLIM WRAP duroplast; antibacterial; soft closing and one button easy-off functions	duroplastowa SLIM WRAP; antybakteryjna; wolnoopadająca z funkcją łatwego wypinania jednym przyciskiem SLIM WRAP duroplast; antibacterial; soft closing and one button easy-off functions	duroplastowa SLIM; antybakteryjna; wolnoopadająca z funkcją łatwego wypinania jednym przyciskiem SLIM duroplast; antibacterial; soft closing and one button easy-off functions
szer. / width [cm] **wys. /** height [cm]	36,2 44,7	36,1 43	35,3 42,6	36 44,6	36,2 44,7	36,2 44,8	36 44,2

PNEUMATYCZNE ZESTAWY AQUA

AQUA PNEUMATIC SETS

	SET C17 AQUA	SET C25 AQUA
kod katalogowy catalogue code	S701-797	S701-804
stelaż podtynkowy concealed WC frame	AQUA 50 PNEU QF	AQUA 50 PNEU QF
szer. / width [cm] **wys. /** height [cm] **gł. /** depth [cm]	51 114-134 11-16	51 114-134 11-16
technologia spłukiwania flushing technology	technologia bezkołnierzowa CleanOn	technologia bezkołnierzowa CleanOn
miska WC toilet bowl	CITY by Cersanit SQUARE	CASPIA
szer. / width [cm] **wys. /** height [cm] **gł. /** depth [cm]	35,5 34,5 50,5	36,5 41 54
spłukiwanie flush	3/5 L	3/5 L
deska toaletowa toilet seat	duroplastowa SLIM; antybakteryjna; wolnoopadająca z funkcją łatwego wypinania jednym przyciskiem SLIM duroplast; antibacterial; soft closing and one button easy-off functions	duroplastowa SLIM; antybakteryjna; wolnoopadająca z funkcją łatwego wypinania jednym przyciskiem SLIM duroplast; antibacterial; soft closing and one button easy-off functions
szer. / width [cm] **wys. /** height [cm]	36 44	36,2 44,4

STELAŻE SPECJALNE ROZWIĄZANIA DLA WYMAGAJĄCYCH

Elegancja rozwiązań pozwalających na podtynkowy montaż urządzeń sanitarnych i dodatków bez widocznych elementów instalacyjnych, w połączeniu z ponadprzeciętną funkcjonalnością i wartością użytkową, daje zupełnie nowe możliwości przy aranżacji pomieszczeń.

AQUA

SPECIAL CONCEALED FRAMES SOLUTIONS FOR THE DEMANDING

The refinements for the concealed installation of sanitary fixtures and equipment without exposed plumbing is combined with superior functionalities and features, creating completely new potential for interior styling.

STELAŻE SPECJALNE
WYGODNA ŁAZIENKA

Rozwiązania podtynkowe łączą w sobie praktyczne rozwiązania wraz z niezwykłą wytrzymałością, pozwalające na kompleksowe zagospodarowanie każdej przestrzeni.

SPECIAL FRAMES
COMFORTABLE BATHROOM

The elegance of concealed solutions, combined with high functionality and utility value, creating completely new potential for interior styling.

STELAŻ DO BIDETU
FRAME FOR BIDET

Wygodna regulacja mosiężnych muf do zaworów kątowych, kolanka odpływowego i wysokości przyłączy wodno-kanalizacyjnych.

Easy adjustment of the angle seat valve brass female fittings, the outlet bend and height of the water and sewage connections.

STELAŻ DO PISUARU
FRAME FOR URINAL

Dostosowany do montażu ściennego i mechanizmu spłukiwania manualnego lub bezdotykowego.

The concealed frame is designed for in-wall installation and for hand-operated or touch-free flushing mechanisms.

STELAŻ DO UMYWALKI
FRAME FOR WASHBASIN

Stabilna rama wykonana ze stali, dzięki czemu gwarantuje wytrzymałośćna obciążenia nawet do 150 kg.

Stable the concealed frame is made of steel and has a guaranteed load capacity of up to 150 kg.

STELAŻ DO UCHWYTÓW
FRAME FOR BRACKETS

Udogodnienie dla osób niepełnosprawnych i o ograniczonej sprawności ruchowej.

Ease of use for the mobility challenged and otherwise disabled users.

ZALETY
BENEFITS

- Wytrzymała stalowa konstrukcja sprawdzi się w łazienkach użyteczności publicznej.
  The durable steel structure is perfect for public bathrooms.
- Higiena i estetyka bez widocznych elementów instalacyjnych.
  Hygiene and aesthetics without visible installation elements.
- Obrotowa stopa stelaży z 4 pozycjami regulacji umożliwia ustawienie z zależności od potrzeb.
  Rotatable feet with 4 adjustment positions allows the most convenient setting.

DANE TECHNICZNE

TECHNICAL DATA

DO BIDETU
FOR BIDET

DO PISUARU
FOR URINAL

DO UMYWALKI
FOR WASHBASIN

DO UCHWYTÓW
FOR BRACKETS

kod katalogowy catalogue code	K97-407	K97-410	K97-409	K97-408
szer. / width [cm] **wys.** / height [cm] **gł.** / depth [cm]	41 113,5-130,5 14,1-19,3	50,5 120-137 14,1-19,3	41 115-132 14,1-19,3	30 115-132 14,1-19,3
profil ramy [mm] frame profile [mm]	40 x 40	35 x 35	35 x 35	35 x 35
hamulec w stopie brake in the foot	√	nie dotyczy not applicable	nie dotyczy not applicable	nie dotyczy nie dotyczy
pozycje montażu stopy feet mounting positions	obrotowa, 4 pozycje montażu rotable, 4 mounting positions	obrotowa, 4 pozycje montażu rotable, 4 mounting positions	obrotowa, 4 pozycje montażu rotable, 4 mounting positions	obrotowa, 4 pozycje montażu rotable, 4 mounting positions
regulacja kolana odpływowego regulation of the outlet knee	√	√	√	nie dotyczy not applicable
gwarancja warranty	10 lat na ramę, 2 lata na pozostałe elementy stelaża 10-year frame warranty 2-year for other components	10 lat na ramę, 2 lata na pozostałe elementy stelaża 10-year frame warranty 2-year for other components	10 lat na ramę, 2 lata na pozostałe elementy stelaża 10-year frame warranty 2-year for other components	10 lat na ramę, 2 lata na pozostałe elementy stelaża 10-year frame warranty 2-year for other components

DANE TECHNICZNE

TECHNICAL DATA

	DO BIDETU FOR BIDET	DO PISUARU FOR URINAL	DO UMYWALKI FOR WASHBASIN	DO UCHWYTÓW FOR BRACKETS
kod katalogowy catalogue code	K97-407	K97-410	K97-409	K97-408

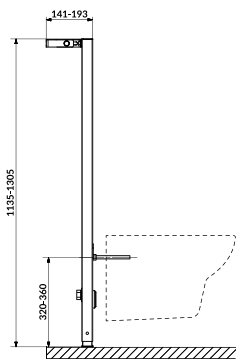

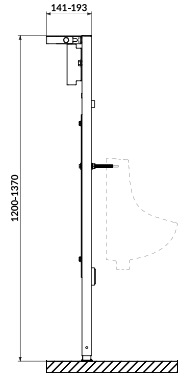

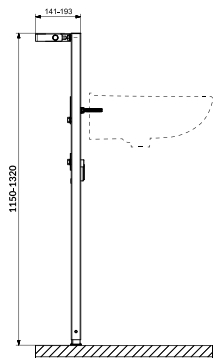

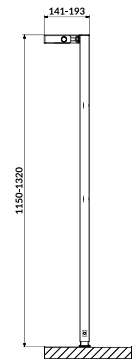

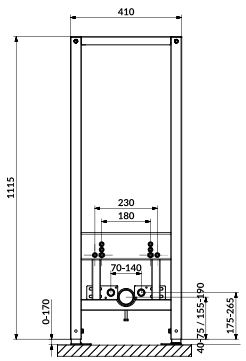

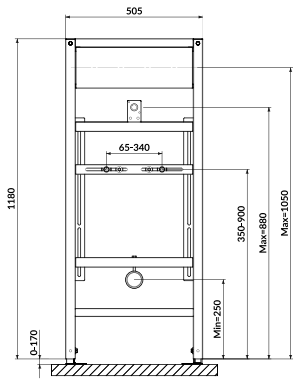

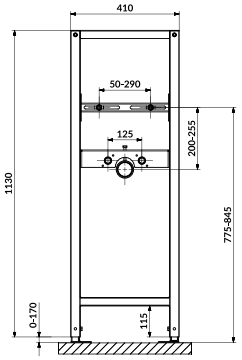

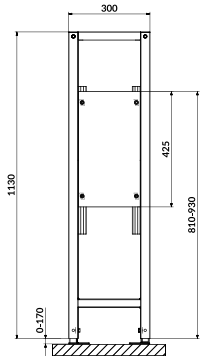

Katalog jest materiałem poglądowym. Producent zastrzega sobie prawo zmian w ofercie przedstawionej w katalogu. Ze względu na stosowaną technikę druku rzeczywisty wygląd produktów może różnić się od produktów prezentowanych na zdjęciach.

This catalogue is demonstrative material. Manufacturer reserves the right to introduce changes in offer presented in the catalogue. Owning to the printing technique the real apperance of products may be slightly different than the products presented in the pictures.

AQUA

Poznaj bezpieczne i funkcjonalne stelaże podtynkowe oraz przyciski spłukujące.

Discover safe and functional concealed WC frames and flush buttons.

cersanit

cersanit.com.pl
cersanit.com